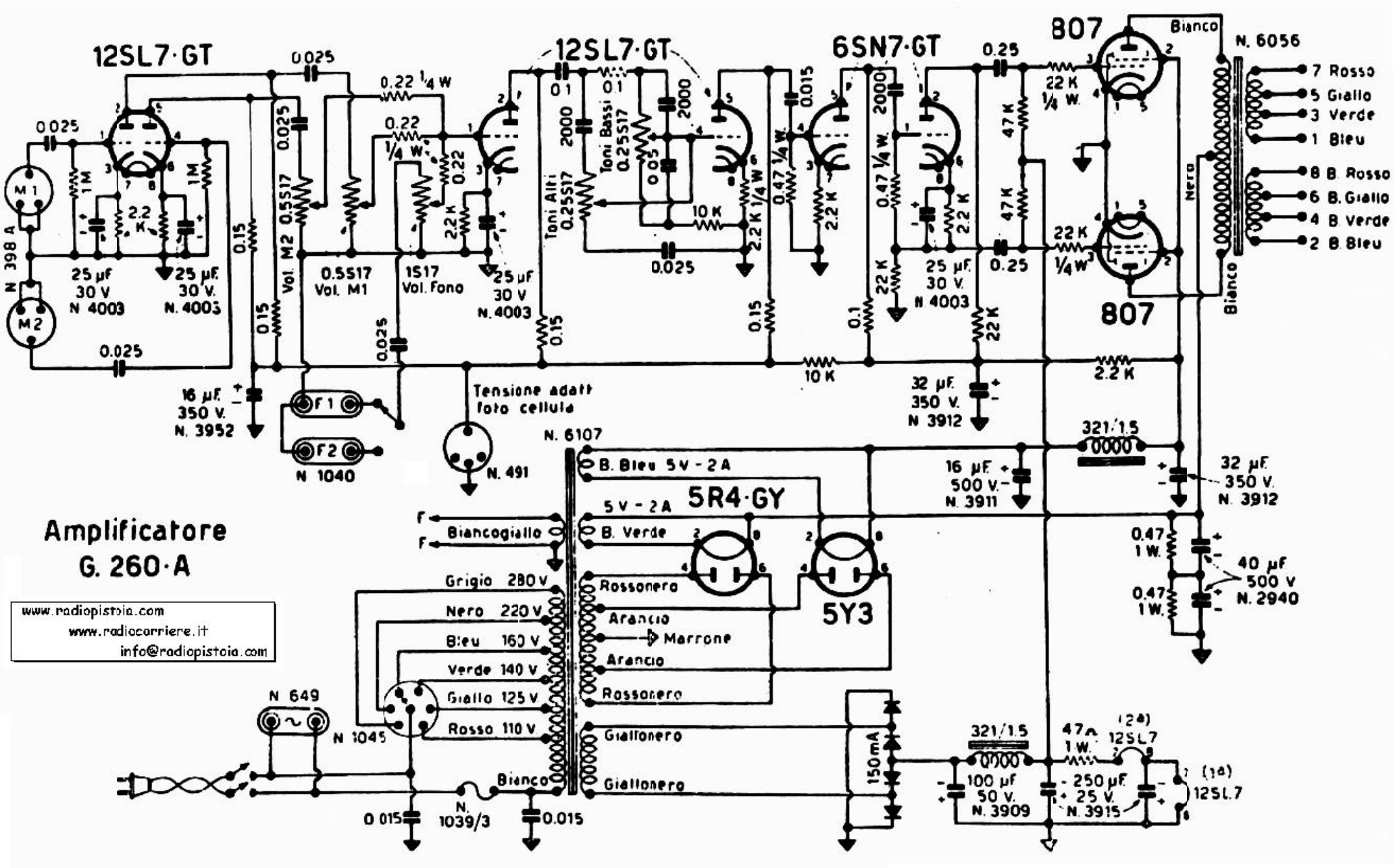
12SL7·GT
12SL7·GT
6SN7·GT
807
807
5R4·GY
5Y3
N. 6056
7 Rosso
5 Giallo
3 Verde
1 Bleu
8 B. Rosso
6 B. Giallo
4 B. Verde
2 B. Bleu
Bianco
Nero
Bianco
N 398 A
M1
M2
25 µF 30 V N 4003
25 µF 30 V. N. 4003
0.5S17 Vol. M1
1S17 Vol. Fono
Vol. M2 0.5S17
Toni Alti 0.25S17
Toni Bassi 0.25S17
25 µF 30 V N. 4003
16 µF 350 V. N. 3952
F1
F2
N 1040
Tensione adatt foto cellula
N. 491
N. 6107
B. Bleu 5V - 2A
5V - 2A
B. Verde
Biancogiallo
Grigio 280 V
Nero 220 V
Bleu 160 V
Verde 140 V
Giallo 125 V
Rosso 110 V
Bianco
Rossonero
Arancio
Marrone
Arancio
Rossonero
Giallonero
Giallonero
N 649
N 1045
N. 1039/3
150 mA
321/1.5
16 µF 500 V. N. 3911
32 µF 350 V. N. 3912
32 µF 350 V. N 3912
40 µF 500 V N. 2940
100 µF 50 V. N. 3909
250 µF 25 V. N. 3915
(2a) 12SL7
(1a) 12SL7
Amplificatore
G. 260·A
www.radiopistoia.com
www.radiocorriere.it
info@radiopistoia.com